EDA 技术实用教程

附录
EDA实验系统简介

EDA实验系统简介

1、VGA口及其显示电路
2、两路120M的高速D/A，一路20M的A/D和3dB带宽大于260MHz高运放
3、直流电机与步进电机及其步进细分控制电路
4、RS232、PS/2与并行通信接口电路和液晶显示模块
5、isp单片机与FPGA接口模块
6、配置8051单片机IP核
7、FPGA掉电保护配置电路与对配置器件的编程口ByteBlasterII和USB-ByteBlaster
8、系统多任务重配置（Multi-task Reconfiguration）电路系统

2 康芯科技

实验电路结构图

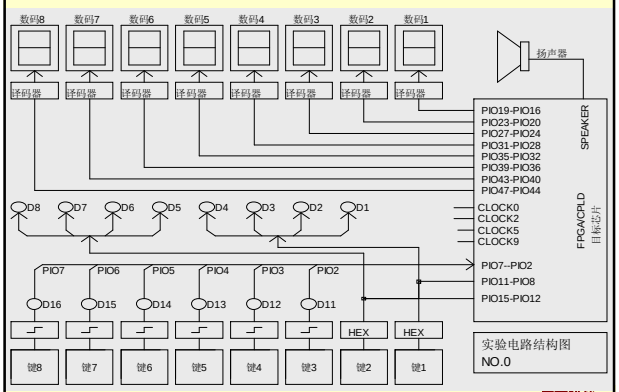

3 康芯科技

图2 实验电路结构图NO.0

实验电路结构图

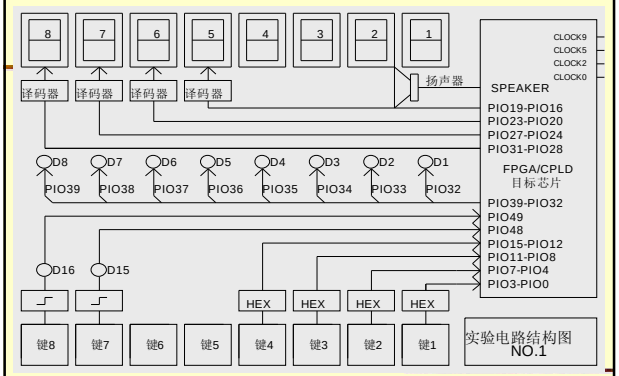

4 图3 实验电路结构图NO.1 Kx 康芯科技

实验电路结构图

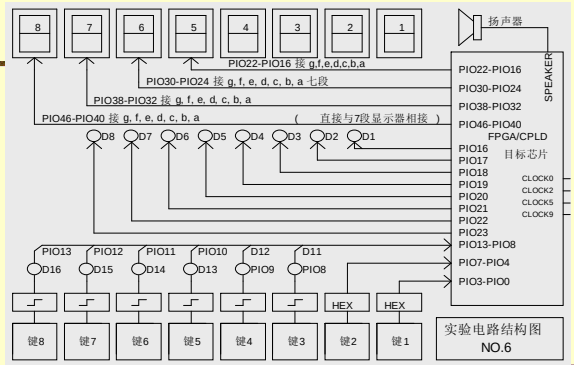

5 图6 实验电路结构图NO.6 Kx 康芯科技

实验电路结构图

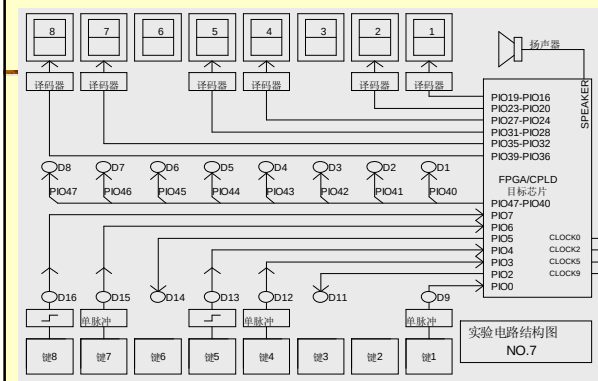

6 图7 实验电路结构图NO.7 Kx 康芯科技

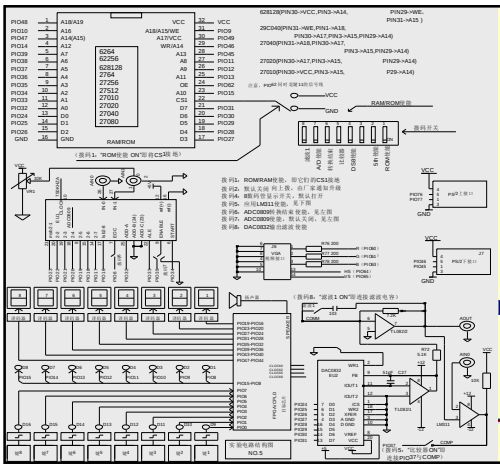

图8 实验电路结构图NO.5

康芯科技

实验电路结构图

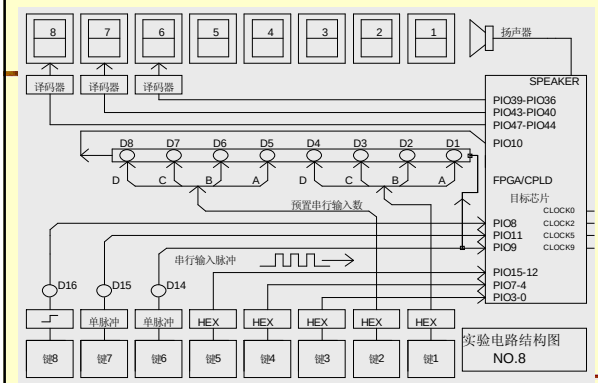

8

图9 实验电路结构图NO.8

康芯科技

实验电路结构图

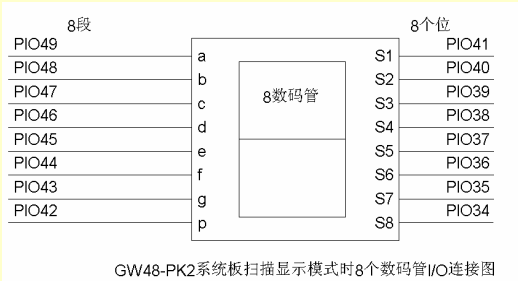

GW48-PK2系统板扫描显示模式时8个数码管I/O连接图

9

图10 数码管扫描式显示，输入信号高电平有效

康芯科技

实验电路结构图

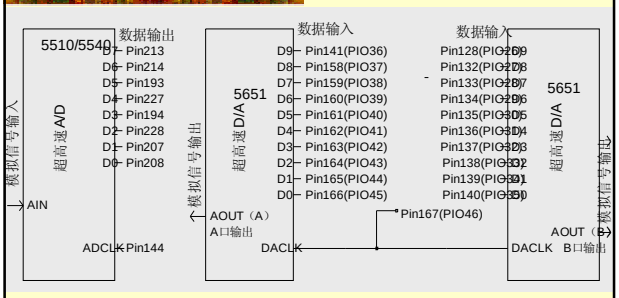

10 图11 GWAC6/12 板AD_DA 板接口原理图 康芯科技

实验电路结构图

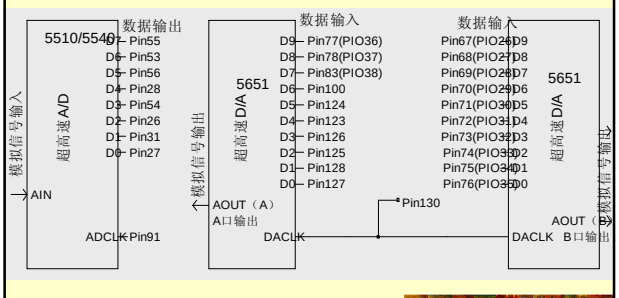

11 图12 GWAC3板AD_DA 板接口原理图 康芯科技